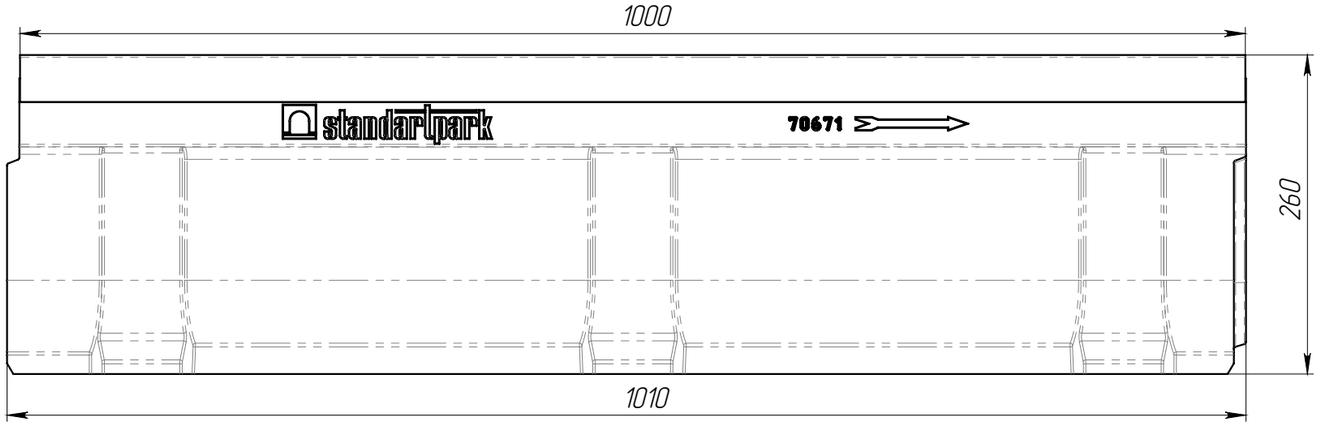

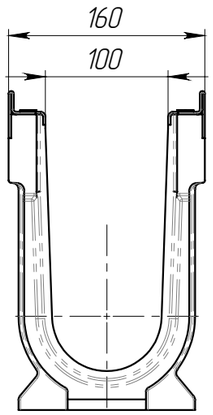

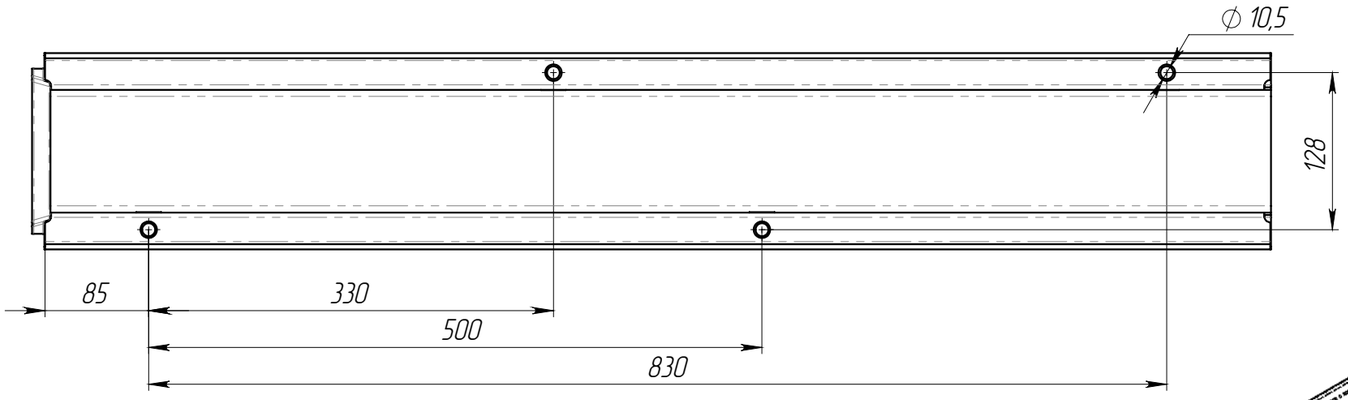

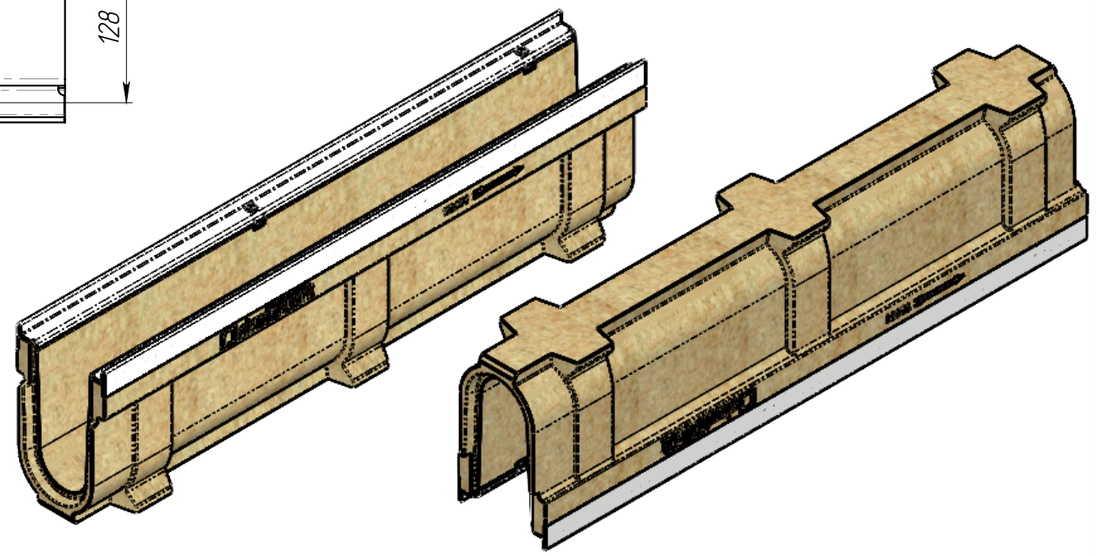

1. * – Размеры для справок

					ЛВ-10.16.26-П	Арт.	70671
Изм	Лист	N документа	Подп.	Дата	Лоток водоотводной	Лит. / Масса	Масштаб
Разраб.		Бехтер В.				24.91	1:5
Пров.		Сметанин А.				Лист 1	Листов 1
Т. контр							
Н. контр						standartpark	
Утв.							

Перв. примен.

Справ. №

Подп. и дата

Инв. № дубл.

Взам.инв.

Подп. и дата

Инв. № подл.

Копировал

Формат А3