ЛВ-15.21.10-ПВ

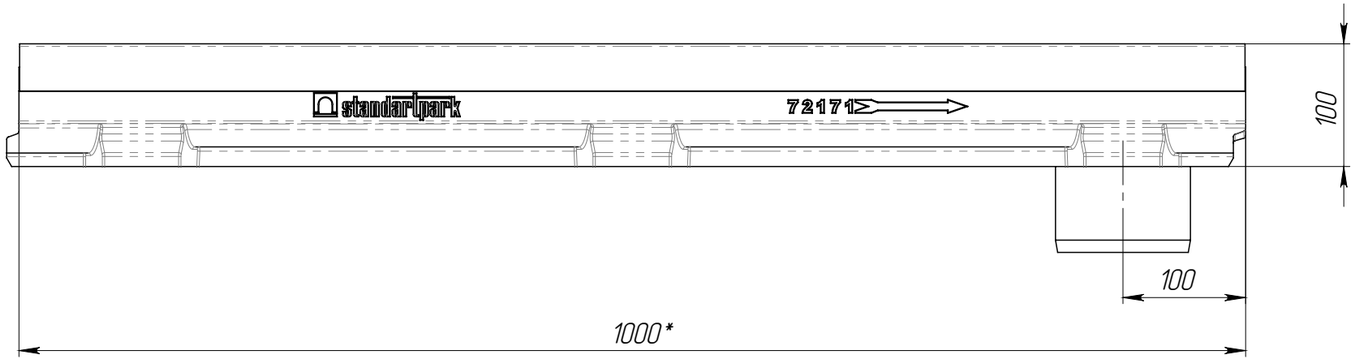

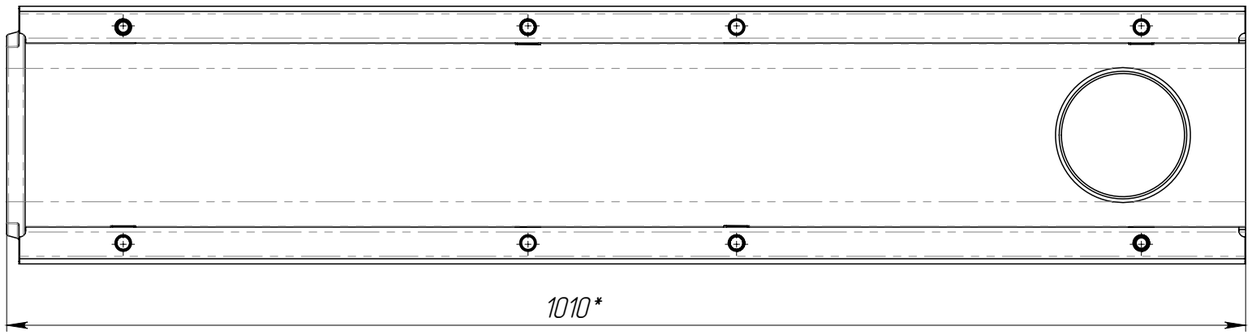

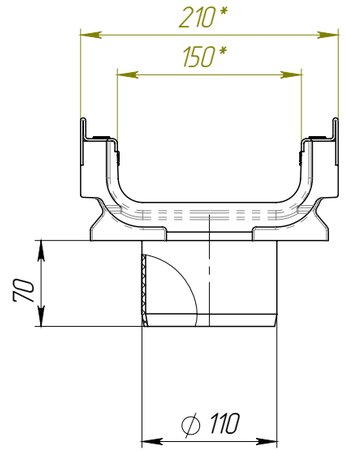

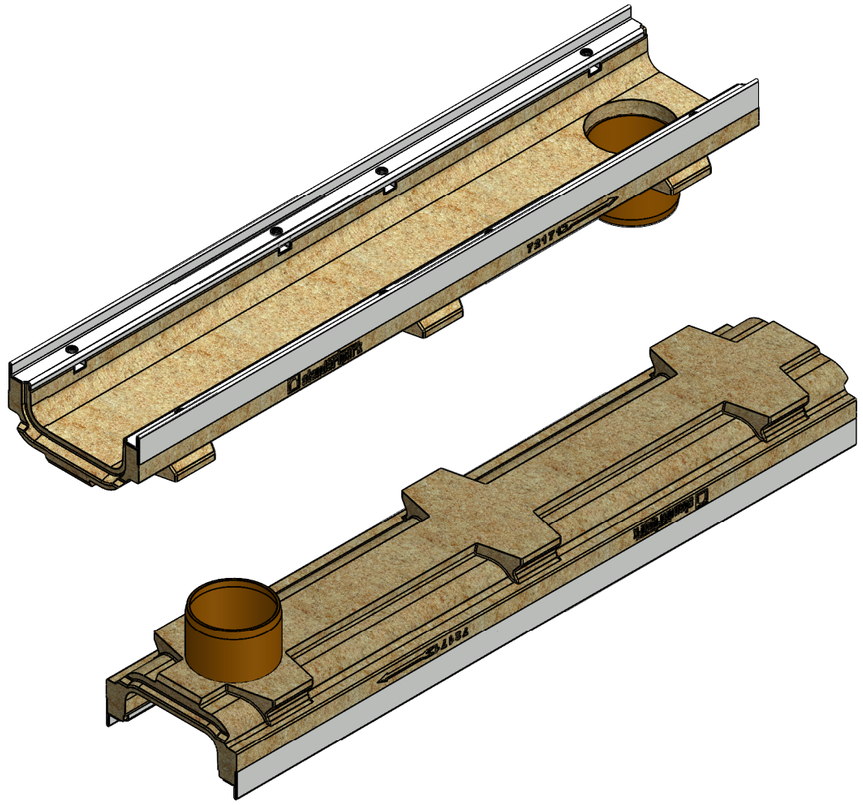

1. * – Размеры для справок

Изм	Лист	N документа	Подп.	Дата	ЛВ-15.21.10-ПВ	Арт.	7217109
Разраб.		Козак М.		28.12.2024	Лоток водоотводной с вертикальным водоотводом	Лит. / Масса / Масштаб	15.70 / 1:5
Пров.		Харамбура О.				Лист 1	Листов 1
Т. контр							
Н. контр							
Утв.							

Перв. примен. | Справ. № | Подп. и дата | Инв. № дубл. | Взам.инв. | Подп. и дата | Инв. № подл.

Копировал | Формат А3