ЛВ-15.21.21-ПВ

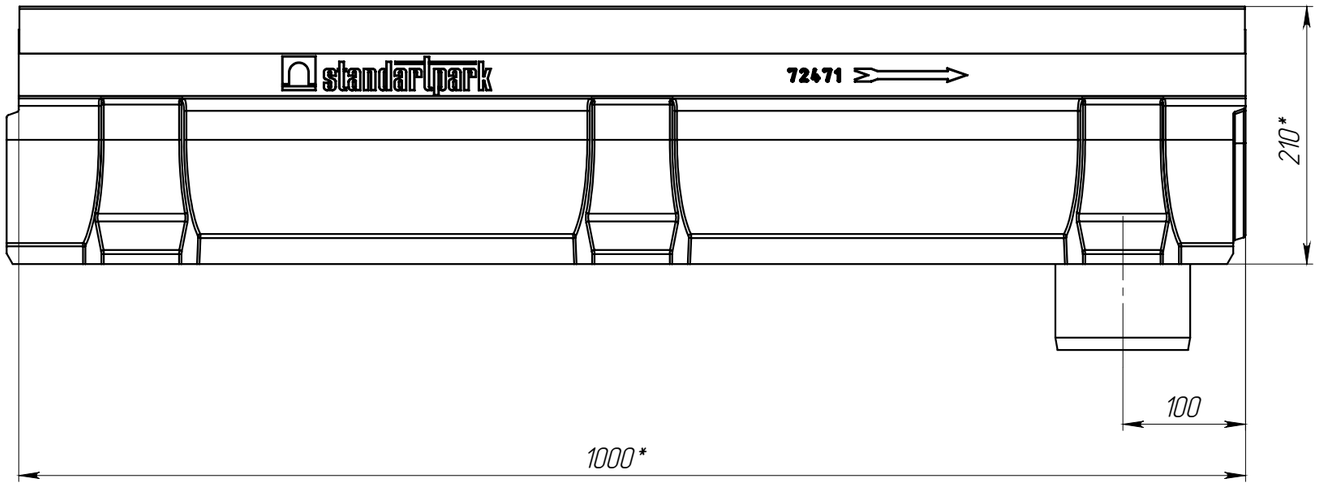

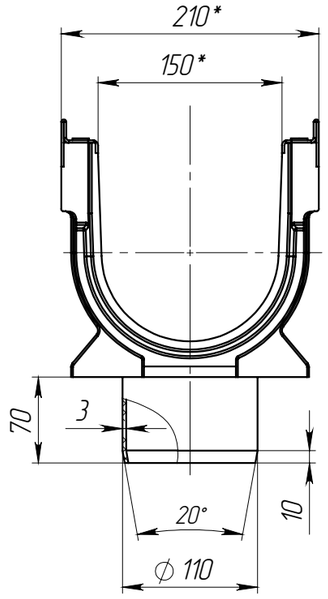

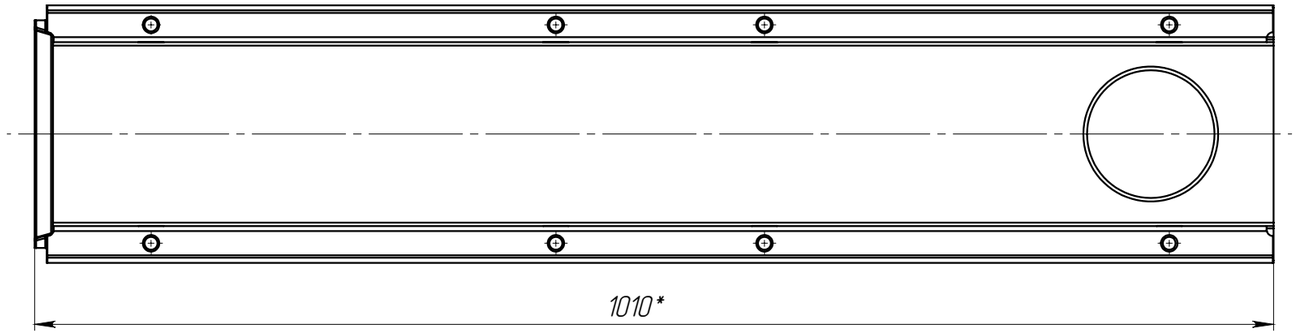

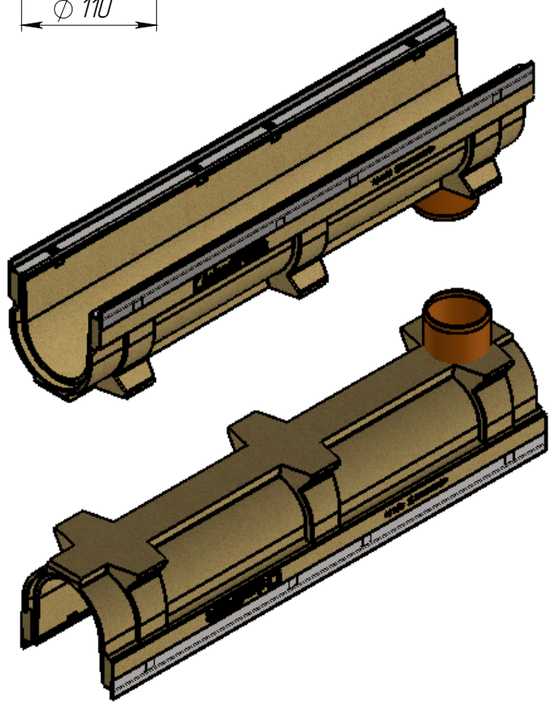

1. * – Размеры для справок

					ЛВ-15.21.21-ПВ		Арт.	7257109
Изм	Лист	N документа	Подп.	Дата	Лоток водоотводной с вертикальным водоотводом	Лит.	Масса	Масштаб
Разраб.		Козак М.		29.05.2014			22.09	1:5
Пров.		Харамбура О.				Лист 1	Листов 1	
Т. контр								
Н. контр								
Утв.								

Перв. примен.

Справ. №

Подп. и дата

Инв. № дубл.

Взам.инв.

Подп. и дата

Инв. № подл.

Копировал

Формат А3